Dikkat
1- Resim üzerinden ölçü aleti ile ölçü almayın.
2- Formu veya ölçüsü değişen resimleri teknik büroya bildirin.
3- Resim üzerinde kontrol edenden başkası değişiklik yapamaz.

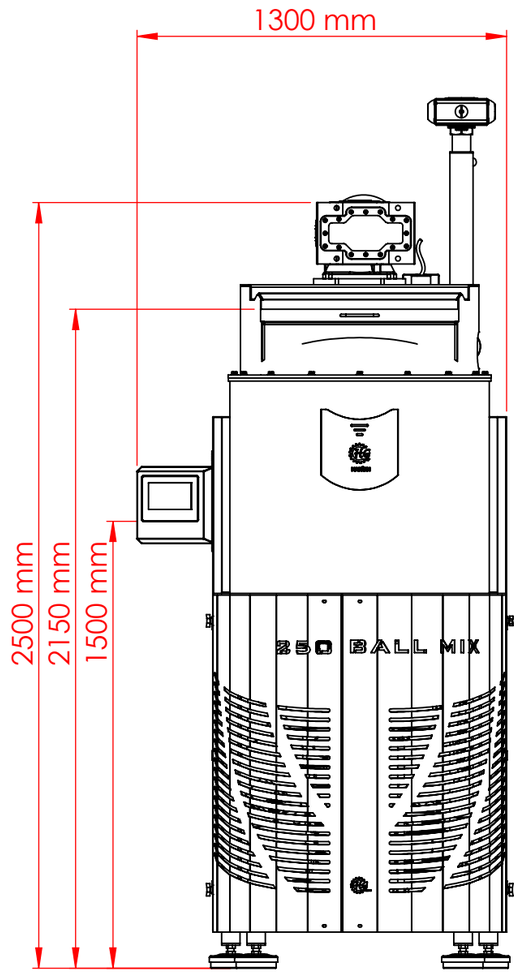

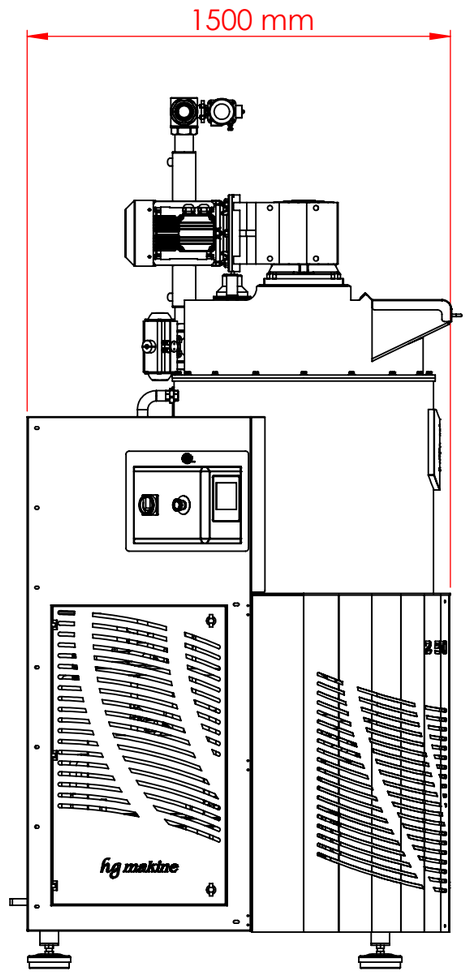

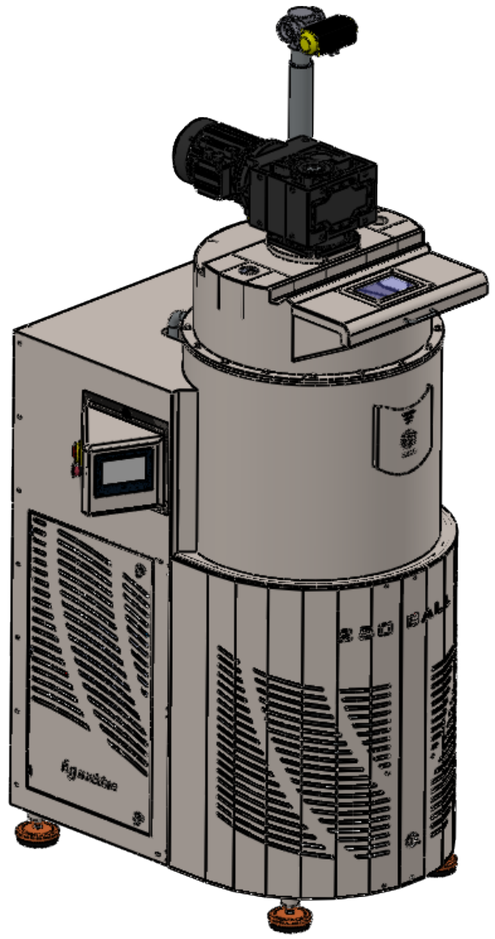

KARIŞTIRICI	11 KW
ÜRÜN POMPASI	2,2 KW
CİDAR 1	4,5 KW
CİDAR 2	4,5 KW
ÜRÜN ÇIKIŞI	2" (DN50)

	ADI - SOYADI NAME -SURNAME	TARiH DATE	iMZA SING	MALZEME MATERIAL	STOK NUMARASI STOCK CODE	KULLANILDIĞI MODÜL RELATED MODULE	SAYFA NO PAGE NR
ÇiZEN DRAWN BY	*EKREM EMEN*			*AISI 304*		---	1/1
KONTROL CONTROL				MiKTAR QUANTITY	AĞIRLIK (KG) MASS (KG)	GÜNCELLEME NO REVISION NUMBER	
ONAY APPROVAL	*HAKAN GECGEL*			1		0	
ÖLÇEK SCALE	1:20						

PARÇA/MONTAJ ADI PART/ASSEMBLY NAME	TEKNiK RESiM AÇIKLAMASI DRAWING DESCRIPTION	BELGE NO DOCUMENT NR	ANTET FORMAT
ÇİKOLATA BİLYALI TANKI	---	500 KG	**A3**

MÜLKİYET VE GİZLİLİK: BU TEKNİK RESİMDEKİ TÜM BİLGİLERİN ***HG MAKİNE*** ADINA AİTTİR. ***HG MAKİNE*** İZNİ OLMADAN KISMEN YA DA TAMAMEN ÇOĞALTMA YAPMAK YASAKTIR.